ROBLAND®
MADE IN BELGIUM

SD[B] 510 Technische Daten / SD[B] 510 Technical data

Spannung	Tension	230 V / 400 V
Gewicht	Weight	900 kg (SDB 1000 kg)
Abmessungen Verpackung SD510	Dimensions crate SD510	2300 x 1150 x 980 mm
Abmessungen Verpackung SDB510	Dimensions crate SDB510	2300 x 1500 x 980 mm
Abrichthobel	**Planer**	
Hobelbreite	Planer width	510 mm
Gesamtlänge Abrichtetische	Total length planer tables	2250 mm
Durchmesser Hobelwelle	Diameter cutter block	100 mm
Messer	Knives	4
Abmessungen Messer	Dimensions knives	510 x 30 x 3 mm
U/Min.	R.p.m.	6000
Abmessungen Abrichtanschlag	Dimensions planer fence	1500 x 200 mm
Schrägeinstellung Abrichtanschlag	Inclination planer fence	90° - 45°
Spanabnahme maximal	Max. depth of cut	6 mm
Motorleistung	Motor power	5,5 kW (7,5 PS/hp) option 10PS/hp
Dickenhobel	**Thicknesser**	
Abmessungen Dickenhobeltisch	Dimensions thicknesser table	855 x 510 mm
Durchlass Dickenhobel	Capacity thicknesser	250 mm
Vorschubgeschwindigkeit	Feeding speed	5 - 8 - 10 - 16 m/min
Durchmesser Einzugwalzen	Diameter feeder rollers	50 mm
Elektrische Höhenverstellung Dickentisch	Electrical rise and fall thicknesser table	375 mm/min.
Langlochbohrer (Option)	**Morticer (option)**	
Abmessungen Bohrtisch	Dimensions table	600 x 300 mm
Verstellweg	Travel	200 x 150 x 150 mm
Bohrfutter	Chuck	0 - 16 mm
U/Min.	RPM	3000
Austattung	**Equipment**	
Elektrische Höhenverstellung Dickentisch	Electrical rise and fall thicknesser table	Standard/standard
Digitalanzeige des Dickenhobels	Digital read out thicknesser	Standard/standard
Automat Stern-Dreieck Schalter	Automatic Star-Delta switch	Option / option
TERSA Hobelwelle	TERSA planer arbor	Option / option
2 absenkbare Gleitrollen im Dickentisch	2 friction reduction rolls in thicknesser table	Option / option

Konstruktionsänderungen vorbehalten.

Modifications possible without previous advise.

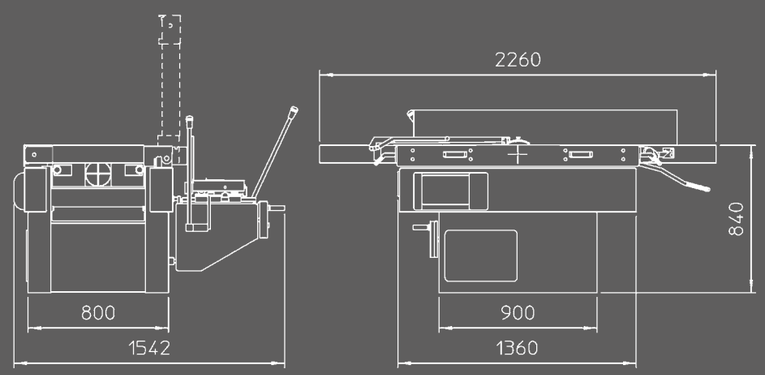

Robland
Kolvestraat 44
8000 Brugge - Belgium
Tel.: +32 50 458 925
Fax: +32 50 458 927
www.robland.com

Printed in Belgium_Designed by Enthoven_33_V1011

Dealer

SD[B] 510

Deutsch
English

ROBLAND®
MADE IN BELGIUM

SD[B] 510

Die Robland Produkte werden gebaut von der Fa. Landuyt NV mit Sitz in Brügge - Belgien.
Diese Firma wurde 1972 von Robert Landuyt gegründet und ist zu einem florierenden Unternehmen mit einer Fläche von 25.000m² gewachsen. Landuyt NV beschäftigt heute mehr als 100 Mitarbeiter.
Die Fa. Robland ist mit den modernsten und höchstentwickelten CNC-gesteuerten Maschinen und Robotern ausgestattet, die alle wichtigen Bestandteile der Maschinen selber produzieren.
Die Produktion dieser Bestandteile erfolgt unter einer strengen Qualitätskontrolle. Weltweit sind mehr als 150.000 Maschinen in verschiedenen Bereichen der Holzindustrie im Einsatz.
Der eigenen Entwicklungsabteilung ist es zu verdanken, dass die neuesten Technologien umgesetzt werden in Produkte, die die Wünsche der Kunden noch besser erfüllen.

Robland products are built by the company Landuyt NV in Bruges - Belgium.
This company was created 1972 by Robert Landuyt and grew to a flourishing enterprise with a surface of 25.000m². Landuyt NV is working nowadays with more than 100 employees.
The ROBLAND company is equipped with the most modern and highest developed CNC steered machines and robots, which produce all important components of the machines. The production of these components takes place under a strict quality control. World-wide more than 150.000 machines are in use in all different ranges of the wood industry.
Thanks to the in-house development department the newest technologies are converted into products, meeting even in a better way the desires of the customers.

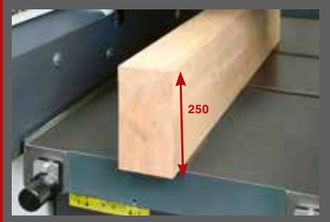

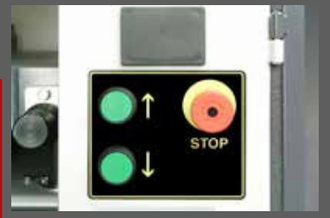

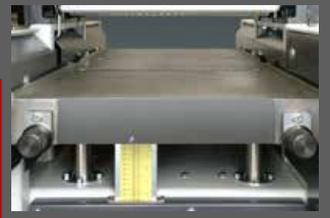

OPTION: Suvamatic Abrichtschutz.

OPTION:
Die stabile Bohrtafel ist ausgestattet mit Stahlführungen und 6 linearen Kugellagern, Garantie für eine leichte Bedienung der Maschine (und dabei noch wartungsfrei!). Der Bohrkopf dreht mit 300 U/min. Zur Bearbeitung von grösseren Oberflächen, z.B. Türen, kann der Bedienhebel in die untere Position gesteckt werden.

Austauschbare Tischlippen gewährleisten eine starke Lärmreduzierung.

Schrägeinstellbarer Abrichtanschlag: einstellbar zwischen 45° und 90°.

Es ist möglich, Holzstücke bis zu einer Dicke von 250 mm zu bearbeiten.

Elektrische Höhenverstellung des Dickentisches und digitale Anzeige der Werkstückhöhe. Den Knopf gedrückt halten, wenn eine schnelle Bewegung gewünscht wird. Bei Feineinstellung, den Knopf kurz antippen. Genauigkeit bis auf 1/10mm.

Der Dickentisch liegt auf 4 stabilen Säulen.

Graugüsse Kugellagerböcke vor der Hobelwelle und Vorschubwalzen.

Spiralverzahnte Einzugswalzen
garantieren einen effizienten Vorschub des Holzes und somit eine gute Hobelqualität.

2 Tischwalzen:
optimaler Transport von nassem Holz.

Zur Grundausstattung der Maschine gehören 4 Messer. Auf Wunsch kann sie auch mit dem Tersa-System ausgerüstet werden, das einen schnellen Austausch und eine perfekte Justierung der Messer garantiert.

Schwere Scharniere und starke Federn erleichtern das öffnen der Tische.

OPTION: Suvamatic.

OPTION:
The morticer is equipped with steel guidance and 6 linear ball bearings, warranty for an easy operation of the machine (and maintenance-free!). The drilling head rotates with 300 r/min. For working with the larger surfaces, e.g. with doors, the control lever can be put into the lower position.

Exchangeable table lips ensure an enormous noise reduction.

Adjustable planer fence: tilt between 45° and 90°.

It is possible to work pieces of woord with a thickness up to 250 mm.

Electrical vertical adjustment of the thicknesser and digital read out of the workpiece height. Press the button continuously, if a fast movement is wished. During micro-adjustment, touch the button briefly. Accuracy up to 1/10mm.

The thicknesser is based on to 4 sturdy columns.

Cast-iron sections for the bearing of the in- and outfeed rollers and planer shaft.

Spiral infeed rollers guarantee an efficient through-feed of the wood and so a good surface.

2 friction reduction rolls:
easier sliding of wet wood.

Standard equipment on the machine; 4 knives. Optional it can be equipped also with the Tersa system, to achieve a fast exchange and perfect adjustment of the knives.

Heavy hinges and strong springs for smooth and easy opening of the table.